シーリングコード DI-PROF

断面サイズ: 4 x 6 mm ~ 30 x 25 mm

UNIVERSAL

シーリングコード DI-PROF

業界特有のアプリケーションへの適合性

アプリケーション

- 任意の吸着パッドを製作可能な、2種類のゴムを組み合わせたシーリングコード
- 粗い表面や凹凸面にフィット
- 缶や袋など表面に凹凸のあるワークの搬送

デザイン

- 摩耗に強く、様々なアルミフレームに適したシーリングコード
- シーリングコード 2K-MOS-20: 2種類の硬さのクロロプレンゴムを使用
- シーリングコード 2K-SWG-20: サポート部分にニトリルゴム、シーリング部分に柔らかい天然ゴムを使用
- 吸着パッドの取付けに適したデザイン

製品特徴

- 任意のサイズ・形状の吸着パッドを自作可能
- 2種類のゴムの組み合わせによって強度と柔軟性を備え、凹凸面のシーリングに最適

発注コード シーリングコード DI-PROF

DI-PROF	-	8x14	-	MOS NK-20	-	DL
1		2		3		4

1 – 製品仕様

タイプ	種類
DI-PROF	シーリングコード

2 – サイズ

タイプ	サイズ
(例) 8x14	8x14 mm

3 – ゴム材質

タイプ	材質 (ショア硬度)
2K-MOS CR-20/60	2種のクロロプレン発泡ゴム (20 ShA / 60 ShA)
2K-SWG NK-20/55	2種の天然ゴム系発泡ゴム (20 ShA/55 ShA)
MOS NK-20	天然ゴム系発泡ゴム (20 ShA)
MOS EPDM-20	EPDM発泡ゴム (20 ShA)
MOS CR-20	クロロプレン発泡ゴム (20 ShA)

4 – デザイン

タイプ	種類
DL	シールリップ付き
HR	半円形

シーリングコード DI-PROFは、ご希望の長さに応じて、1 m単位でご購入いただけます。

© J. Schmalz GmbH / 技術的な変更がある場合がございます / 上で生成された 08.03.2024

シュマルツに連絡してください。 Schmalz K.K / 〒224-0027 横浜市都筑区大棚町3001-7/ +81 45 565-5150 / schmalz@schmalz.co.jp

シーリングコード DI-PROF

断面サイズ: 4 x 6 mm ~ 30 x 25 mm

発注データ シーリングコード DI-PROF

型式	製品コード
DI-PROF 4x6 MOS NK-20 HR	10.07.04.00054
DI-PROF 4x13 NBR-60	10.07.04.00065
DI-PROF 5.5x8 2K-MOS CR-20/60	10.01.01.10554
DI-PROF 6x8 MOS NK-20 HR	10.07.04.00014
DI-PROF 8x14 MOS NK-20 DL	10.07.04.00012
DI-PROF 9x9.7 2K-MOS CR-20/60	10.01.01.10527
DI-PROF 10x6 MOS EPDM-20	10.07.04.00006
DI-PROF 10x20 MOS EPDM-20 HR	10.07.04.00010
DI-PROF 11x23 MOS CR-20 DL	10.07.04.00015
DI-PROF 12x17 MOS EPDM-20 HR	10.07.04.00011
DI-PROF 20x15 2K-SWG NK-20/55	10.07.04.00040
DI-PROF 25x20 MOS EPDM-20	10.07.04.00007
DI-PROF 30x25 2K-SWG NK-20/55	10.07.04.00041

テクニカルデータ シーリングコード DI-PROF

型式	最小曲率半径 [mm]	作動温度 [°C]	推奨スロット幅 × スロット深さ [mm]	最長 [m]
DI-PROF 5.5x8 2K-MOS CR-20/60	65	-30.0 ~ 90.0 °C	-	15
DI-PROF 9x9.7 2K-MOS CR-20/60	85	-30.0 ~ 90.0 °C	-	15
DI-PROF 20x15 2K-SWG NK-20/55	120	-35.0 ~ 70.0 °C	-	30
DI-PROF 30x25 2K-SWG NK-20/55	200	-35.0 ~ 70.0 °C	-	30
DI-PROF 6x8 MOS NK-20 HR	10	-25.0 ~ 60.0 °C	7 x 4	50
DI-PROF 8x14 MOS NK-20 DL	20	-25.0 ~ 60.0 °C	9 x 6.5	100
DI-PROF 10x6 MOS EPDM-20	10	-25.0 ~ 70.0 °C	11 x 3	50
DI-PROF 10x20 MOS EPDM-20 HR	10	-25.0 ~ 70.0 °C	11 x 10	50
DI-PROF 11x23 MOS CR-20 DL	20	-25.0 ~ 70.0 °C	12 x 11.5	50
DI-PROF 12x17 MOS EPDM-20 HR	10	-25.0 ~ 70.0 °C	13 x 10	50
DI-PROF 25x20 MOS EPDM-20	30	-25.0 ~ 70.0 °C	26 x 10	25

シュマルツに連絡してください。 Schmalz K.K / 〒224-0027 横浜市都筑区大棚町3001-7/ +81 45 565-5150 / schmalz@schmalz.co.jp

シーリングコード DI-PROF

断面サイズ: 4 x 6 mm ~ 30 x 25 mm

デザインデータ シーリングコード DI-PROF

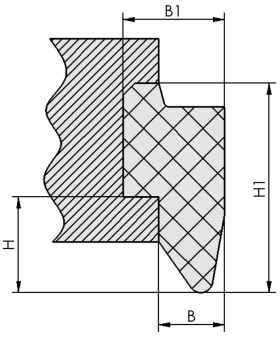

DI-PROF 5.5x8

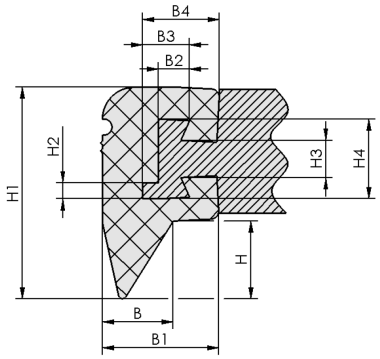

DI-PROF 9x9.7

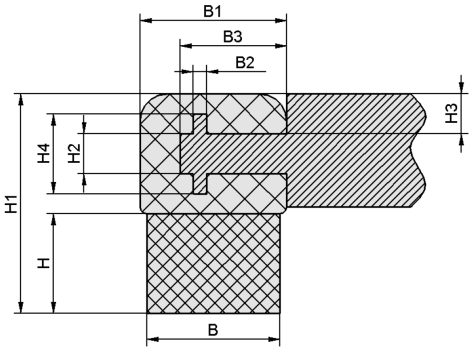

DI-PROF 20x15, 30x25

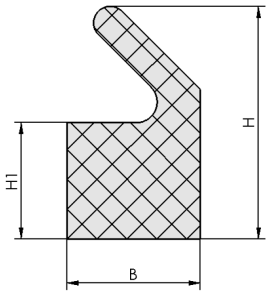

DI-PROF 8x14 DL

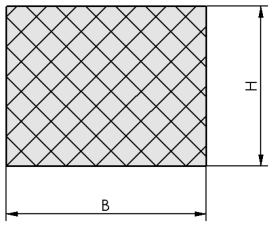

DI-PROF 10x6, 25x20

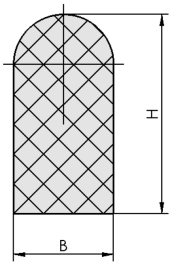

DI-PROF 6x8 - 12x17 HR

シュマルツに連絡してください。 Schmalz K.K / 〒224-0027 横浜市都筑区大棚町3001-7/ +81 45 565-5150 / schmalz@schmalz.co.jp

シーリングコード DI-PROF

断面サイズ: 4 x 6 mm ~ 30 x 25 mm

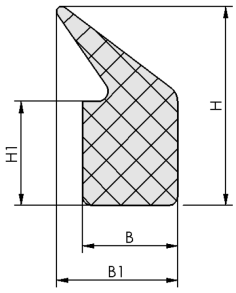

DI-PROF 11x23 DL

シュマルツに連絡してください。 Schmalz K.K / 〒224-0027 横浜市都筑区大棚町3001-7/ +81 45 565-5150 / schmalz@schmalz.co.jp

シーリングコード DI-PROF

断面サイズ: 4 x 6 mm ~ 30 x 25 mm

デザインデータ シーリングコード DI-PROF

型式*	B [mm]	B1 [mm]	B2 [mm]	B3 [mm]	B4 [mm]	H [mm]	H1 [mm]	H2 [mm]	H3 [mm]	H4 [mm]
DI-PROF 5.5x8 2K-MOS CR-20/60	5.5	8.5	-	-	-	8.0	17.5	-	-	-
DI-PROF 9x9.7 2K-MOS CR-20/60	9.0	14.5	3.9	5.9	9.6	9.7	26.5	2	4.7	10
DI-PROF 20x15 2K-SWG NK-20/55	20.0	22.0	2.0	16.0	-	15.0	33.0	6	6.0	12
DI-PROF 30x25 2K-SWG NK-20/55	30.0	32.0	2.0	24.0	-	25.0	53.0	8	10.0	17
DI-PROF 6x8 MOS NK-20 HR	6.0	-	-	-	-	8.0	-	-	-	-
DI-PROF 8x14 MOS NK-20 DL	8.0	-	-	-	-	14.0	7.0	-	-	-
DI-PROF 10x6 MOS EPDM-20	10.0	-	-	-	-	6.0	-	-	-	-
DI-PROF 10x20 MOS EPDM-20 HR	10.0	-	-	-	-	20.0	-	-	-	-
DI-PROF 11x23 MOS CR-20 DL	11.0	14.0	-	-	-	23.0	12.0	-	-	-
DI-PROF 12x17 MOS EPDM-20 HR	12.0	-	-	-	-	17.0	-	-	-	-
DI-PROF 25x20 MOS EPDM-20	25.0	-	-	-	-	20.0	-	-	-	-

*ゴム部品の許容寸法公差は、DIN ISO 3302-1 E3に準拠します。

シュマルツに連絡してください。 Schmalz K.K / 〒224-0027 横浜市都筑区大棚町3001-7/ +81 45 565-5150 / schmalz@schmalz.co.jp